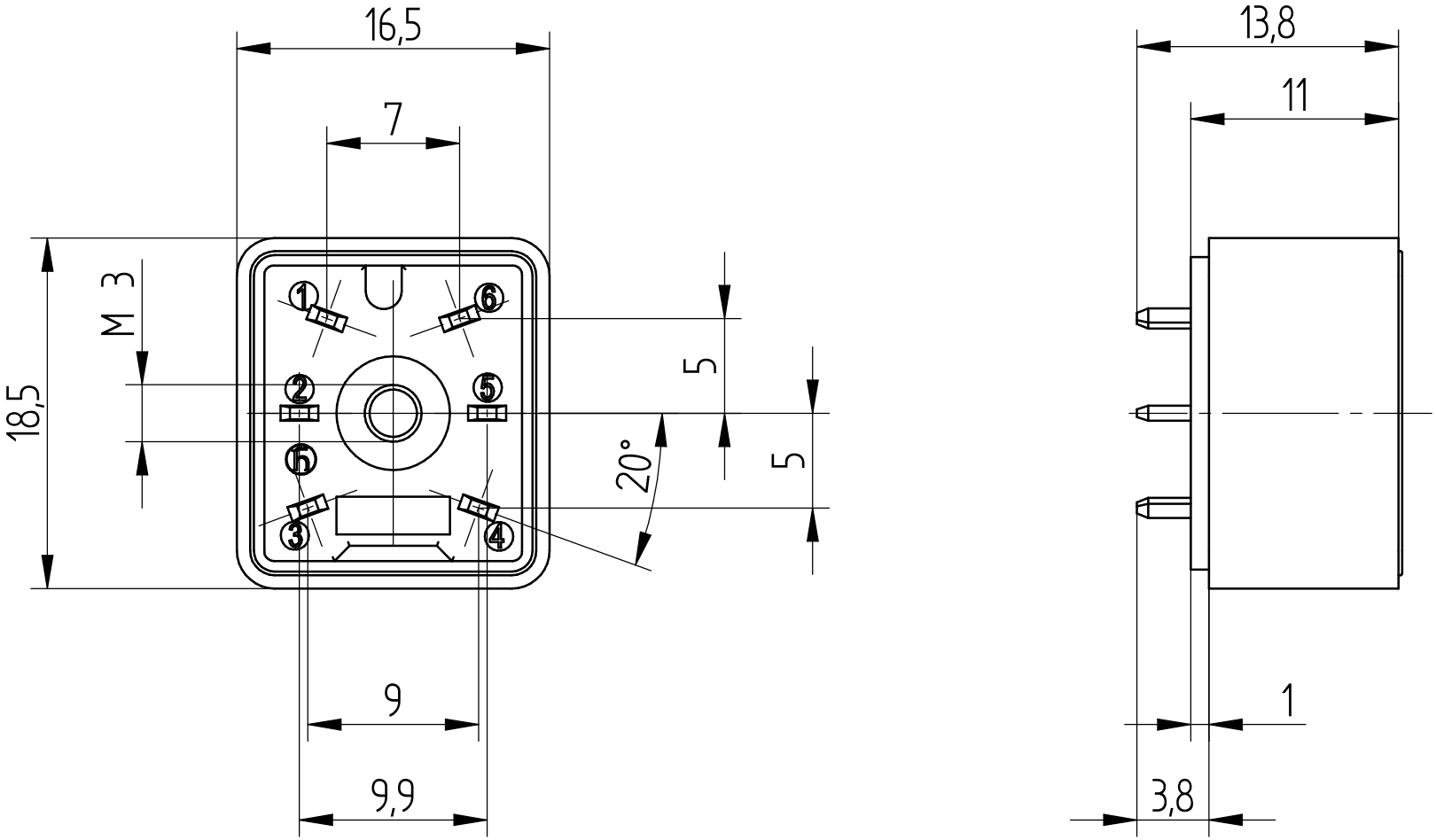
16,5
7
M 3
18,5
1
2
3
4
5
6
5
5
20°
9
9,9
13,8
11
1
3,8