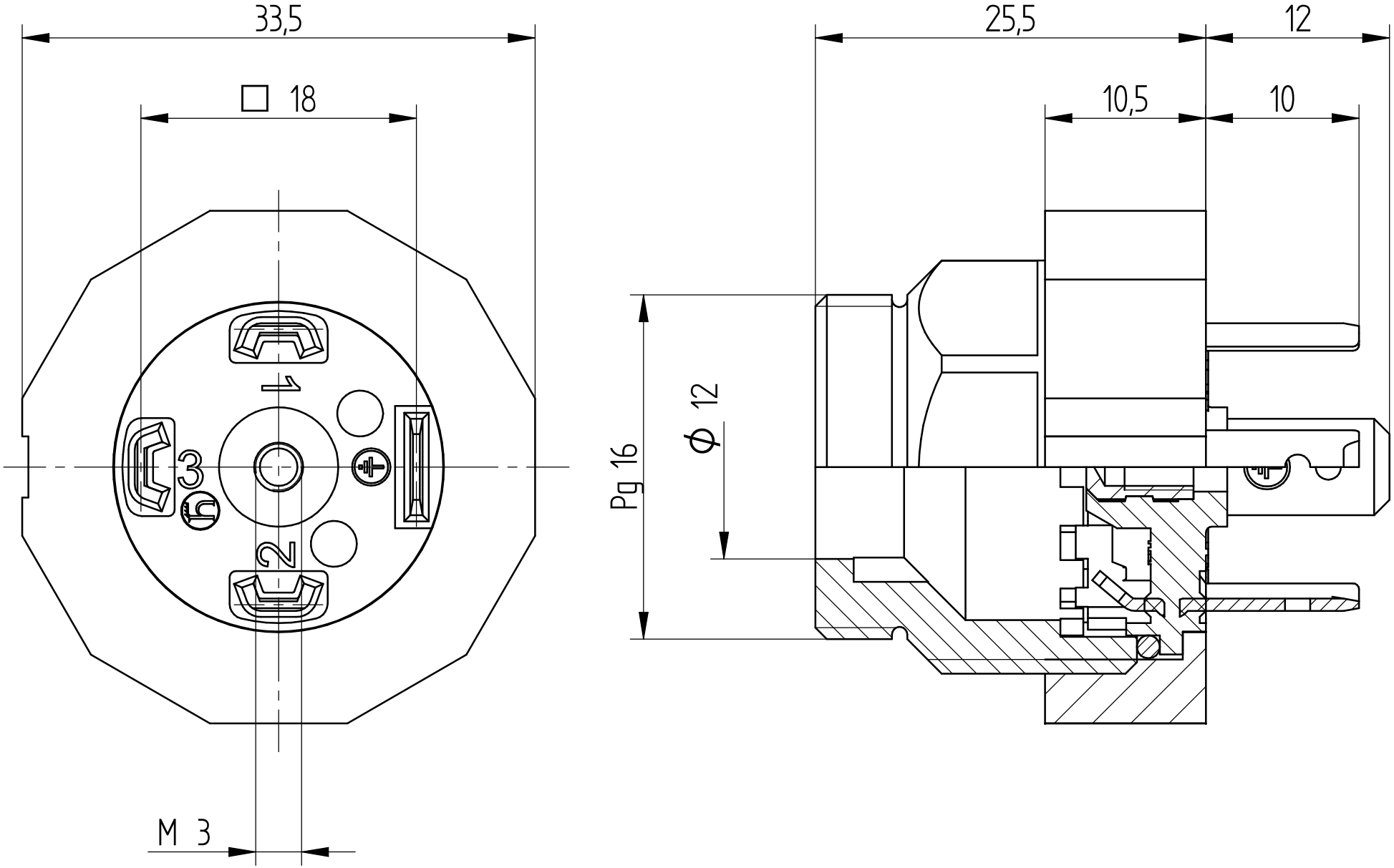
33,5
□ 18
1
2
3
M 3
25,5
12
10,5
10
Pg 16
Φ 12